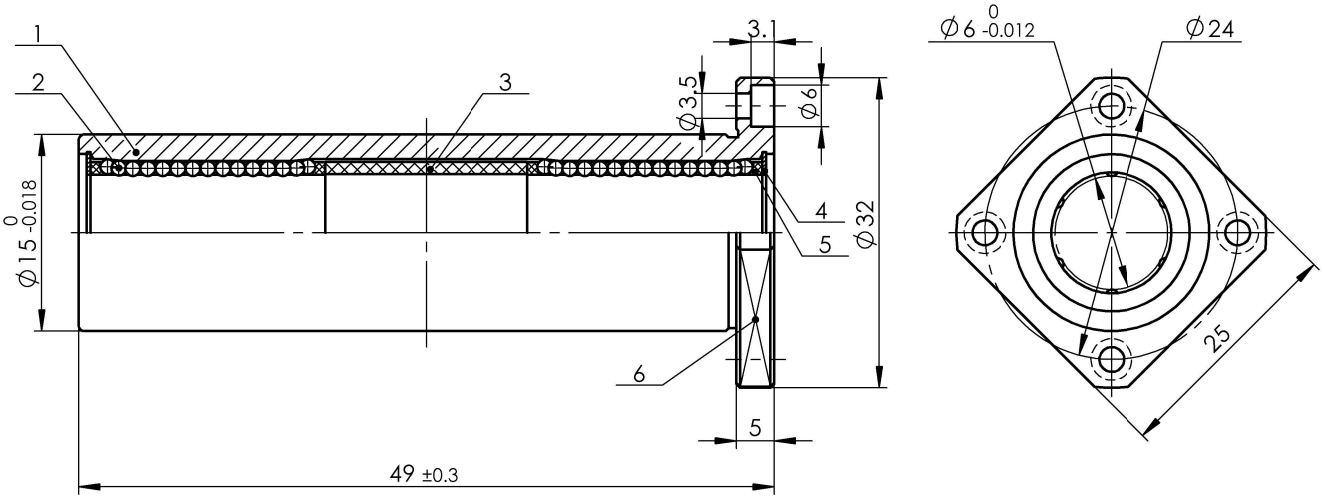

1、额定负荷：动负荷C：324N

静负荷Co：529N

2、径向跳动Kea≯0.020

序号	名称	数量	材料	热处理	重量	备注
6	法兰盘	1	45			
5	保持架	2	PA66			
4	密封圈	2	65Mn 丁腈橡胶			
3	垫片	1	PA66			
2	钢球	192	GCr15	HRC61～65		4组球道 球径SØ1.2
1	外圈	1	GCr15	HRC58～64		

(通)用件登记 | 描图 | 描校 | 旧底图总号 | 底图总号 | 签字 | 日期

标记	处数	更改文件号	签字	日期

LMWK6LUU

图号

设计	袁桢浩	标准化		图样标记		重量	比例
校对	李灿强	审定					
审核	李贺			共 页	第 页		
工艺		日期					

MYT®

宁波美亚特精密传动部件有限公司