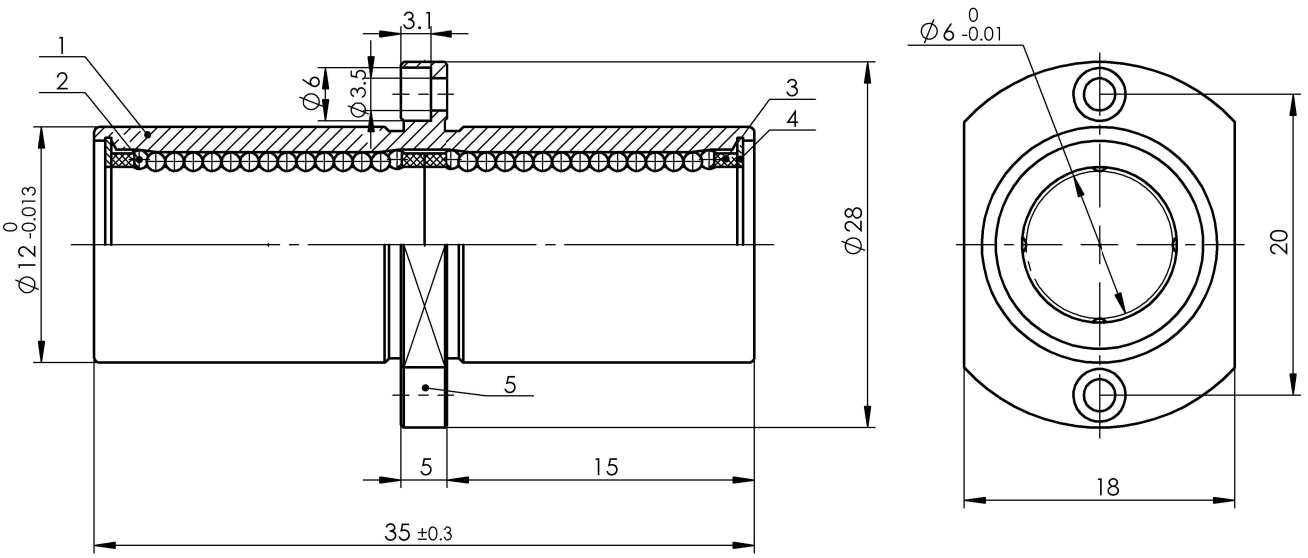

1、额定负荷：动负荷C：323N

静负荷Co：529N

2、径向跳动Kea≯0.015

(通)用件登记

描　图

描　校

旧底图总号

底图总号

签　字

日　期

序号	名　称	数量	材　料	热处理	重量	备　注
5	法兰盘	1	45			
4	密封圈	2	65Mn 丁腈橡胶			
3	保持架	2	PA66			
2	钢　球	192	GCr15	HRC61～65		4组球道 球径SØ1.2
1	外　圈	1	GCr15	HRC58～64		

标记	处数	更改文件号	签　字	日　期

LMHM6LUU

图号

设　计	袁板浩	标准化		图样标记		重量	比例
校　对	李灿强	审　定					
审　核	李贺						
工　艺		日　期		共　页	第　页		

MYT®

宁波美亚特精密传动部件有限公司